План на отметке 0.000

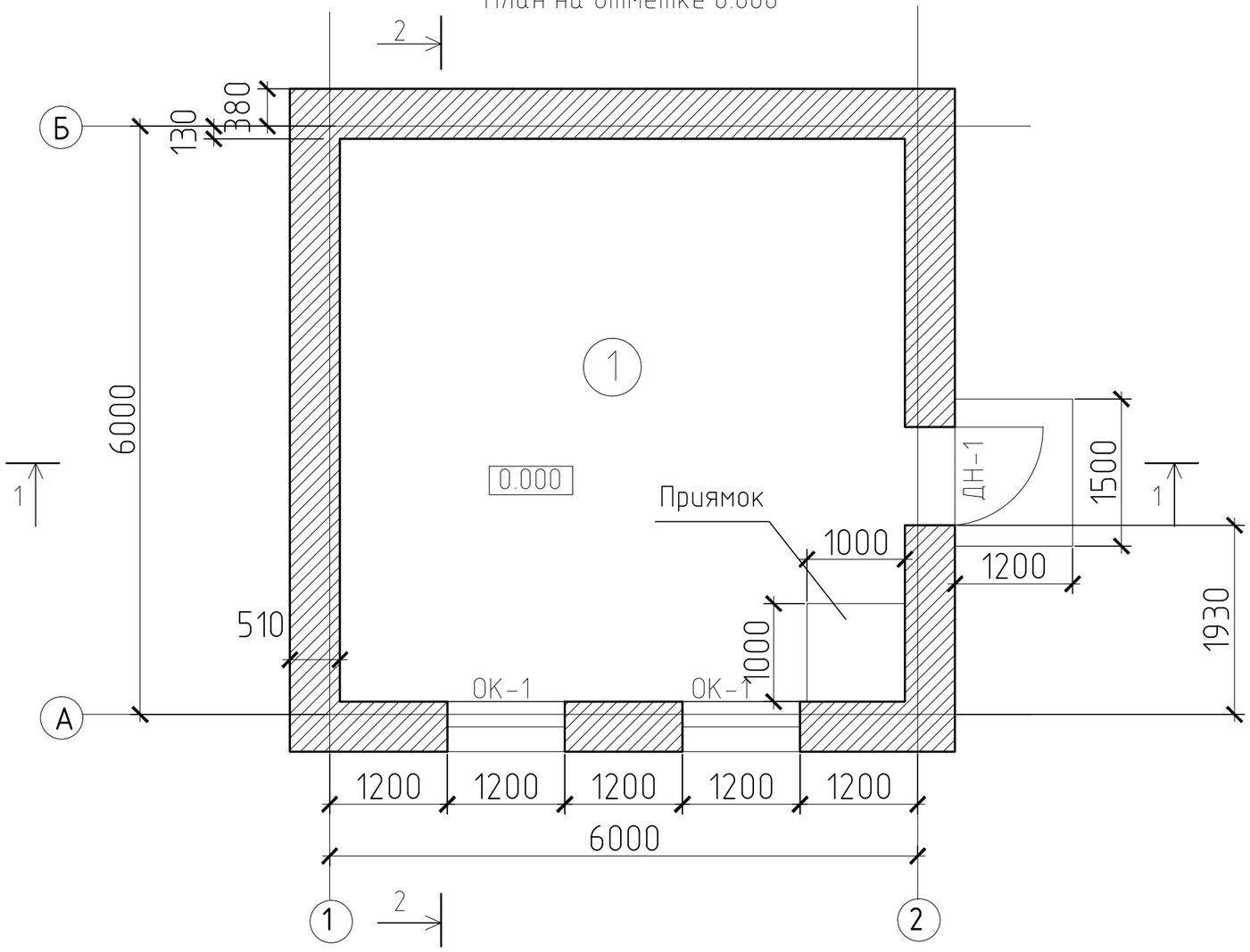

Экспликация помещений

Номер помещ.	Наименование	Площадь, м²	Кат. поме-ния
	2	3	
1	Машинный зал	34,44	

1. За относительную отметку 0.000 принят уровень чистого пола. что соответствует абсолютной отметке 436,45
2. Наружные стены из кирпича КОРПо 1НФ/100/2,0/50/ГОСТ 530–2007

Согласовано:

Взам. инв. №

Подп. и дата

Инв. № подл.

Изм.	Кол. уч.	Лист	№ док.	Подпись	Дата
Исполнил		Мельник			12.13
Проверил		Карпец			12.13
Н.контр.		Баженова			12.13

НКПЮ-13/53-АР1

Реконструкция контейнерного терминала ст. Батарейная г. Иркутск

Противопожарная насосная станция

Стадия	Лист	Листов
П	1	12

План на отм. 0.000

ООО "Бирюсапромстрой"

Формат А3